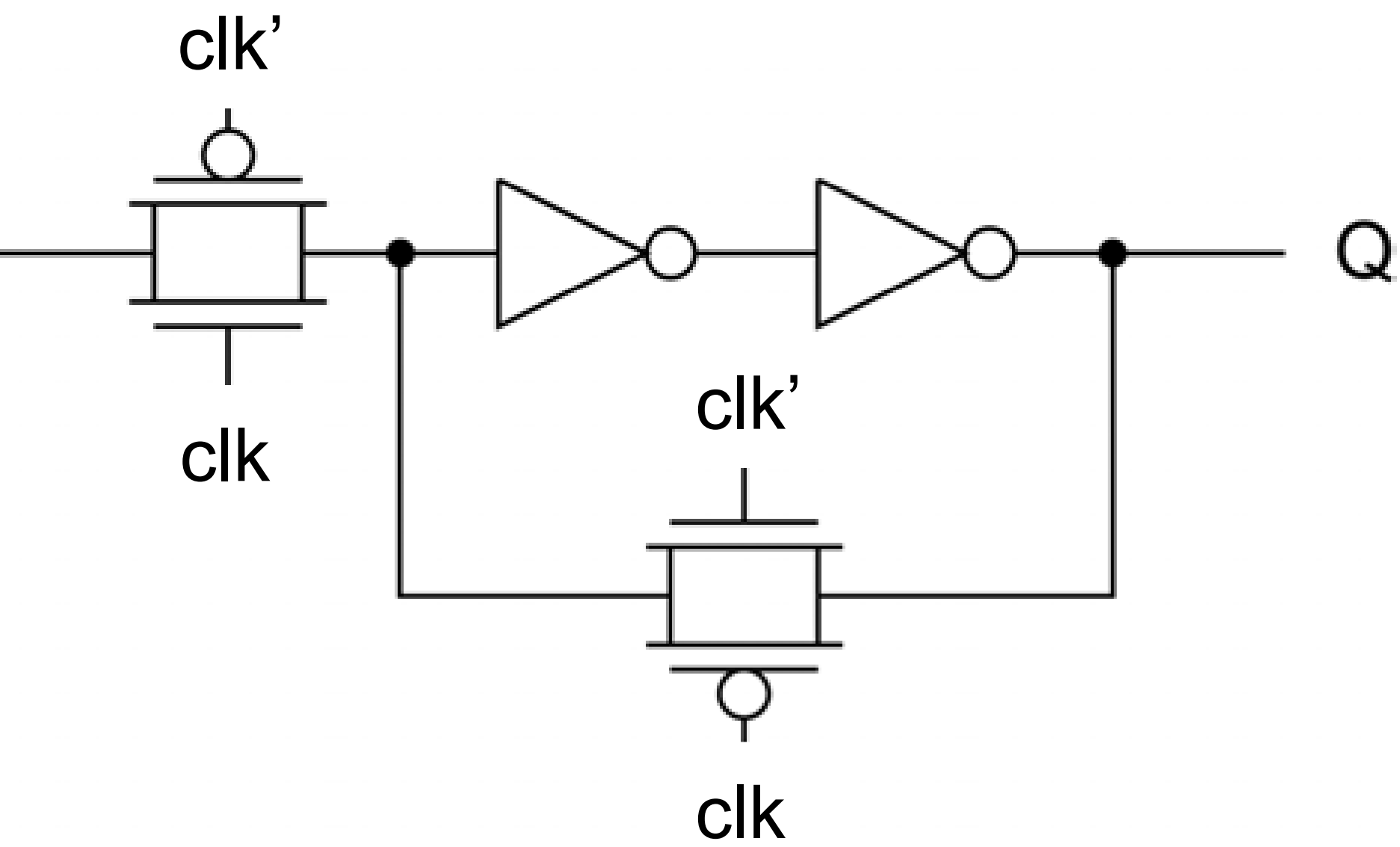
clk'
clk
clk'
Q
clk