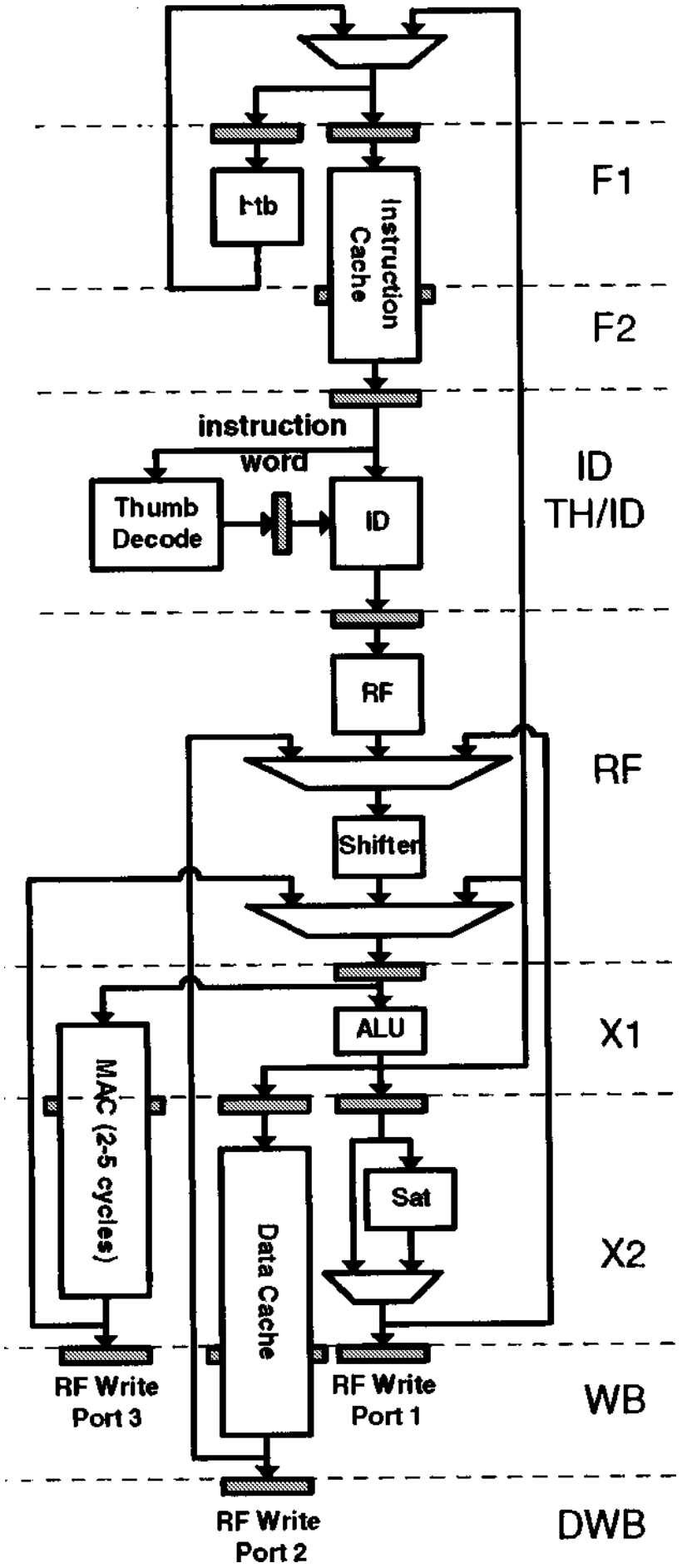
F1
Htb
Instruction Cache
F2
instruction word
ID
TH/ID
Thumb Decode
ID
RF
RF
Shifter
ALU
X1
MAC (2-5 cycles)
Data Cache
Sat
X2
RF Write Port 3
RF Write Port 1
WB
RF Write Port 2
DWB