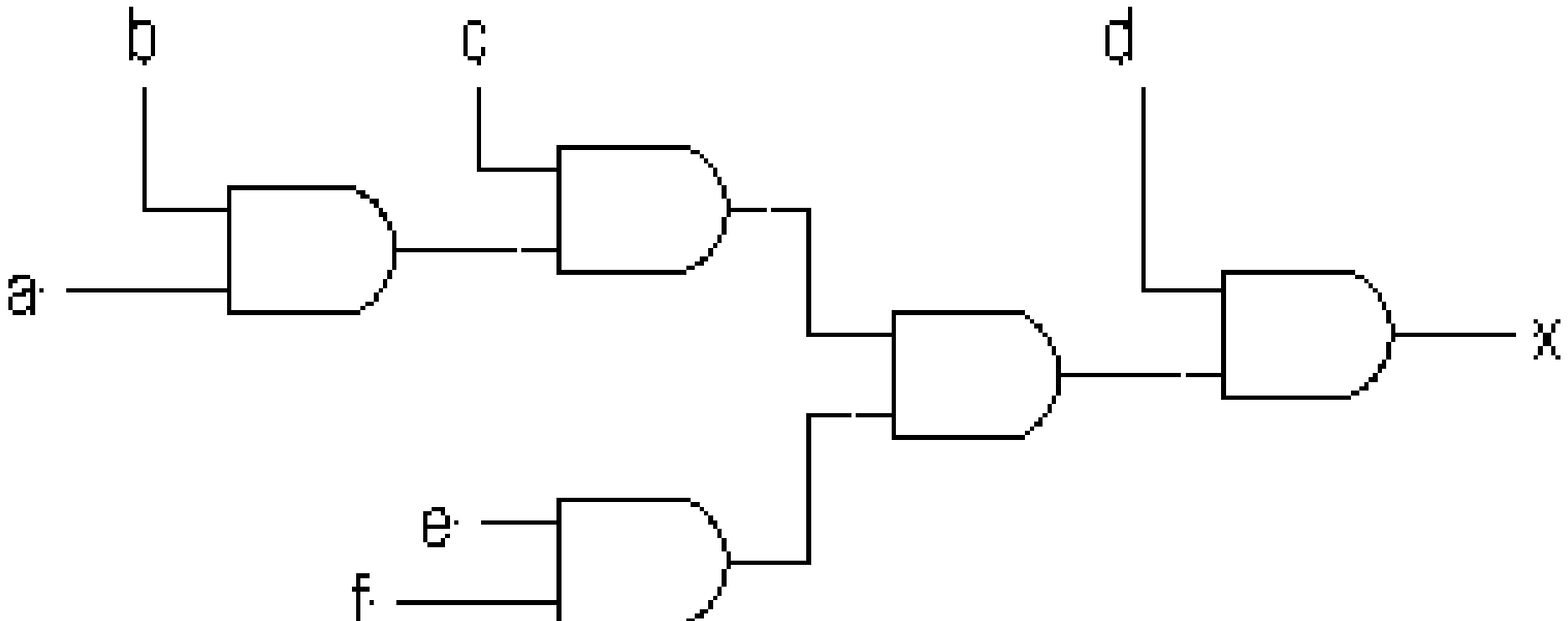
b
c
d
a
x
e
f